# DIAGRAM

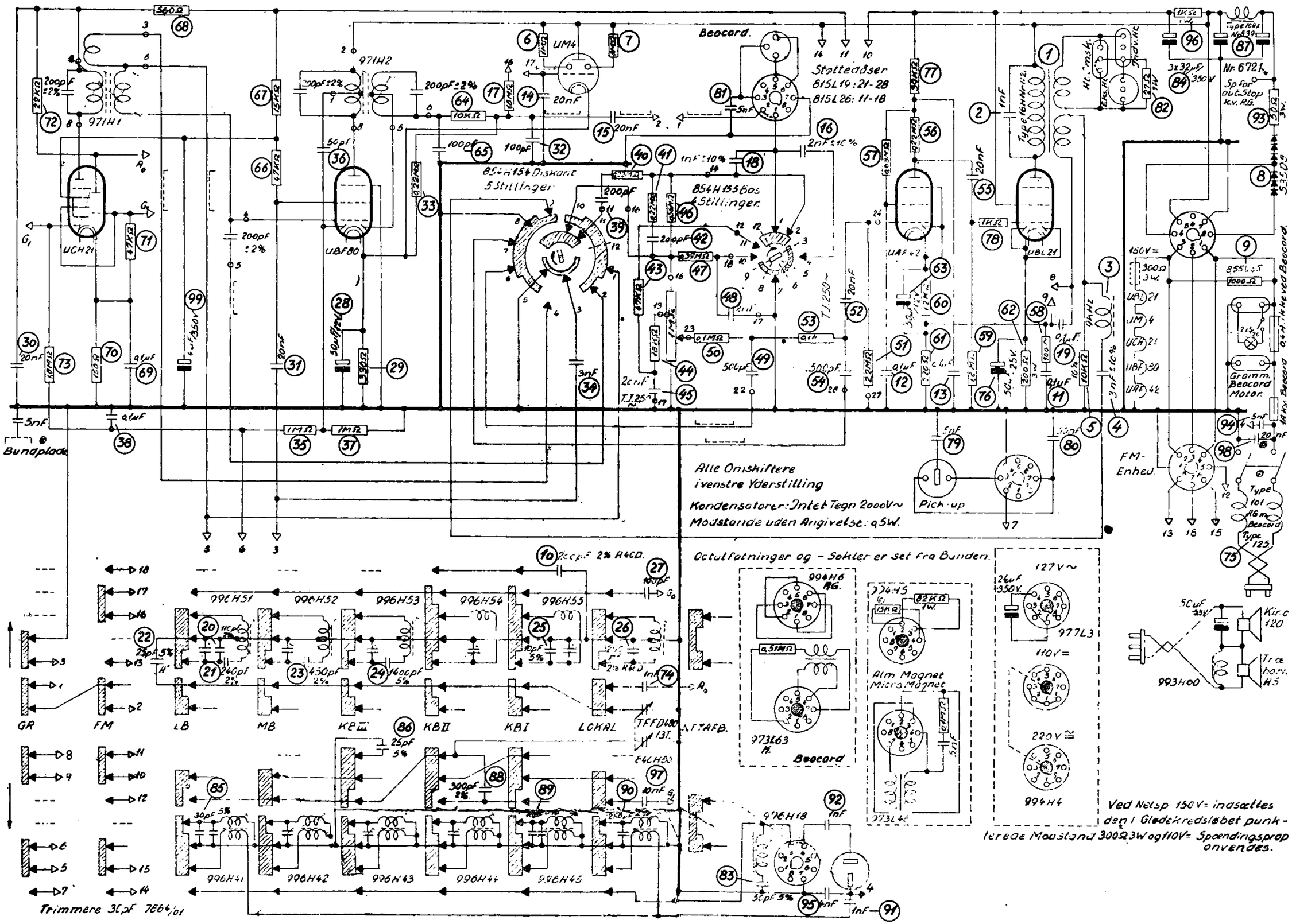
Beocord.
Stattedøser
815L19: 21-28
815L26: 11-18
971H1
971H2
UCH21
UBF80
UM4
854H154 Diskant
5 Stillinger
854H155 Bas
4 Stillinger
UAF42
UBL21
Type 164x Nr. 839
Nr. 6721
Sp for out-Stop k.v. RG.
855L05
Gramm. Beocord Motor
Alt. Mask.
Jordv. Alt.
Bundplade
FM-Enhed
Pick-up
Alle Omskiftere i venstre Yderstilling
Kondensatorer: Intet Tegn 2000V~
Modstande uden Angivelse: 0,5W.
Octalfatninger og - Sokler er set fra Bunden.
994H6 RG.
973L63 H.
Beocord
974L45
Alm Magnet
Micro Magnet
973L46
127V~
977L3
110V=
220V≅
994H4
Ved Netsp 150V= indsættes den i Gledekredsløbet punkterede Modstand 300Ω 3W og 110V= Spændingsprop anvendes.
996H51
996H52
996H53
996H54
996H55
996H41
996H42
996H43
996H44
996H45
996H18
GR
FM
LB
MB
KBIII
KBII
KBI
LOKAL
AFTAFB.
Trimmere 30pF 7664/01
Kir c 120
Tr c horn H5
993H00